Уход за террасными досками XylTECH®

Террасные доски XylTECH® не требуют долгого или специального ухода*:

- Для обеспечения надлежащего отвода дождевой и талой воды, в пространстве между планками необходимо поддерживать чистоту.
- Регулярно очищайте покрытие водой под давлением с добавлением мягкого моющего средства.
- Если на досках начали появляться пятна плесени, используйте разбавленное хлорированное средство.
- Для удаления масляных или жирных пятен, необходимо сразу же применить обезжиривающее средство. Если пятна остаются, используйте металлическую щетку.
- Не используйте растворителей.
- Царапины на поверхности покрытия удаляются легкой зачисткой с помощью металлической щетки.
- Террасные доски XylTECH® из композитной древесины не требуют никакой специальной обработки. Их можно покрыть лаком или краской (необходимо подождать от 4 до 6 месяцев после укладки покрытия). Перед нанесением лака или краски, сделать пробный тест на небольшом участке покрытия.

При доставке покрытия, на его элементах могут появиться беловатые или голубоватые пятна, которые исчезнут после просушки на солнце.

* для получения более детальной информации по уходу, консультируйте наше руководству по уходу, которое предоставляется по Вашему первому требованию, а также доступно на нашем Интернет сайте.

Несколько распространенных ошибок, которые необходимо избежать

- склейка досок между собой
- укладка соединенных досок
- соединение лаг встык, без соблюдения зазора
- укладка досок или лаг вплотную к стене или другому препятствию
- установка прокладки (колодок) между досками
- излишнее усилие при закручивании винтов в клипсы
- не вкручивать в доски

СТРОГО СЛЕДИТЕ ЗА НАДЛЕЖАЩИМ ОТВОДОМ ДОЖДЕВОЙ ИЛИ ТАЛОЙ ВОДЫ, А ТАКЖЕ ЗА ХОРОШЕЙ ЦИРКУЛЯЦИЕЙ ВОЗДУХА

Информация для потребителя и условия соблюдения гарантийных обязательств

Внимание: Террасные доски XylTECH® изготовлены методом экструзии и считаются синтетическим материалом (состав из древесины и ПВП (HDPE)). Ячеистые доски из композитной древесины XylTECH® типа UNICO, NATURAL и REVERSO не предусмотрены для покрытий с интенсивным проходом, а предназначены для укладки покрытий на территории жилых комплексов. В качестве покрытий, которые испытывают большую нагрузку, или покрытий для производственных помещений, существуют другие типы досок (гамма HAVANA и другие). По этим вопросам просим обращаться в нашу компанию.

Доски XylTECH® не являются элементами структурных покрытий, и, в зависимости от типа, они могут выдержать равномерно распределенную максимальную нагрузку в пределах от 250 кг/м² до 350 кг/м² (динамичная нагрузка). Под воздействием солнечных лучей, планки вначале станут более светлого цвета, но, со временем, цвет покрытия стабилизируется, и больше меняться не будет. Точность цветовой гаммы досок не является обязательным контрактным условием, поскольку при поставке возможны легкие изменения в оттенках, которые зависят от цвета поставленной древесины и цвета пластификатора, от температуры и скорости проведения экструзии, а также от глубины обработки лицевой поверхности досок и от направления их укладки. Материал XylTECH® является продуктом нетрадиционнальным, именно Вы должны, в зависимости от условий его использования, провести испытания этого продукта.

В случае несоблюдения требований ранее оговоренной технологии укладки, компания SEDPA France SA освобождается от всяких гарантийных обязательств в рамках контракта на поставку своей продукции. С условиями гарантийных обязательств в полном обьеме, Вы можете ознакомиться на нашем сайте: www.sedpa.com.

Гарантия сроком на 25 лет распространяется на повреждения, нанесенные термитами и грибком, и ограничивается исключительно заменой поврежденных досок. Настоящий документ отменяет и заменяет все предыдущие документы, и является единственным документом, имеющим законную силу.

SEDPA
www.sedpa.com

SEDPA SA TP XylTech V.4 kwiecień 2009

XylTECH®

Террасные доски из композитной древесины

МОНТАЖНАЯ ИНСТРУКЦИЯ

Ваши инструменты

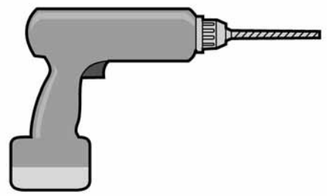

Электрическая дрель

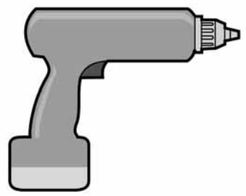

Гайковерт

Дисковая пила (Болгарка)

Информация для пользователя

Террасные доски из композитной древесины марки XylTECH® предназначены для укладки террасного покрытия. В зависимости от гаммы, эти доски выдерживают равномерно распределенную нагрузку от 250 кг/м² до 350 кг/м², и ни в коем случае не могут использоваться в структурных конструкциях.

Хранение

Во время проведения работ по подготовке основания, на которое будет укладываться покрытие, террасные доски должны храниться в горизонтальном положении в сухом, хорошо проветриваемом месте, и должны быть защищены от попадания прямых солнечных лучей. Паллеты с досками и всеми аксессуарами должны быть покрыты непрозрачной пленкой. Мы рекомендуем Вам перевозить террасные доски, установленными ребром.

За 48 часов до начала проведения работ по укладке террасного покрытия, освободите доски от пленки и сложите их в горизонтальном положении в непосредственной близости от того места, где они будут укладываться.

Подготовка основания для укладки террасного покрытия

Террасные доски марки XylTECH® укладываются либо на сплошную и ровную бетонную заливку, либо на бетонные опорные балки, либо на любую другую ровную и твердую поверхность, покрытую материалом из искусственного волокна, который препятствует прорастанию сорняков.

Для обеспечения надлежащего отвода дождевой и талой воды, рекомендуется делать уклоны в 1 см через каждые 2 метра.

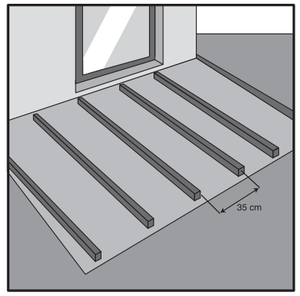

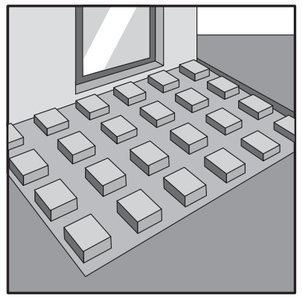

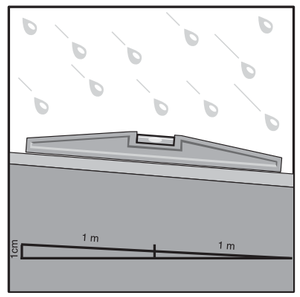

Укладка опорных лаг

Для обеспечения надлежащей вентиляции террасы, доски XylTECH® укладываются и крепятся на лагах XylTECH® размером 5 см x 3 см, которые также изготовлены из композитной древисины. Как правило, террасные доски укладываются перпендикулярно лагам. В этом случае, максимальное расстояние между центральными осями соседних лаг должно быть равным 35 см (в местах с интенсивным проходом, расстояние между лагами должно быть 25 см; в этом случае, обращайтесь к нам за консультацией для определения необходимого расстояния, в зависимости от использования различных типов досок).

Для обеспечения стока дождевой и талой воды, лаги укладываются параллельно направлению спуска. В противном случае, необходимо предусмотреть систему отвода воды посредством поднятия лаг с помощью пластмассовых клиньев. Отвод воды должен быть как можно более полным. Лаги XylTECH® не должны пребывать в воде или находиться на материале, служащим для герметизации террасы. Для придания большей эстетичности покрытию, террасные доски могут также крепиться к лагам под углом в 45 º. В этом случае, расстояние между лагами должно быть 20 см (10 см – при угле крепления 30 º).

В зависимости от типа применения или ограничений, обусловленных использованием лаг, они крепятся к бетону с помощью специальных шипов или же просто положены на него, не будучи при этом соединенными встык. Учитывая расширения материала, из которого изготовлены лаги, минимальное расстояние при стыке должно быть не менее 10 мм, а расстояние от лаг и досок до стен (или до других возможных препятствий) должно быть равным 20 мм.

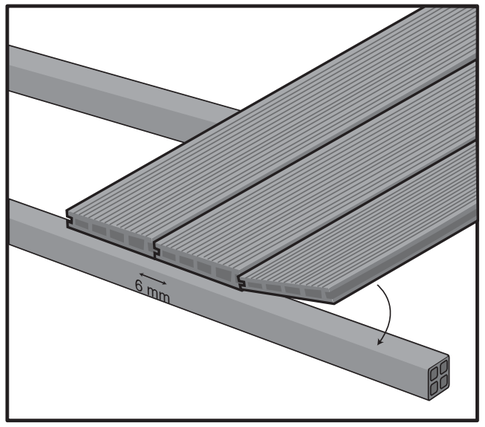

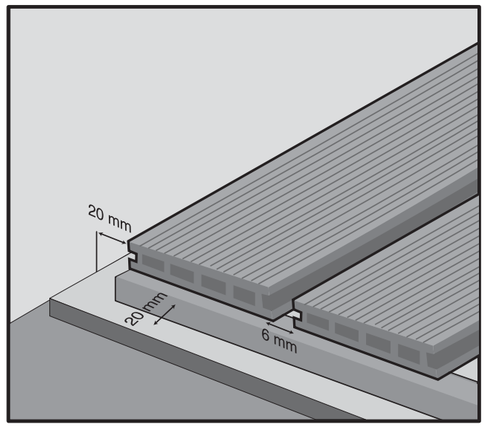

Укладка и крепление

Доски укладываются на лаги обработанной стороной вверх (односторонние доски), оставляя при этом расстояние между их торцами минимум 8 мм (12 мм – для досок размером 3,6 м) для обеспечения надлежащего стока дождевой или талой воды и с учетом удлинения (набухания) досок (среднее значение зазоров для расширения материала досок, указано в нижеприведенной таблице). Для того, чтобы это расстояние было одинаковым для всех досок, используйте небольшие клинья шириной 8 мм или 12 мм соответственно.

Чтобы концы досок не выступали за пределы лаг и не подымались, торцы досок должны обязательно лежать на лаге (необходимо предусмотреть одну опорную лагу на каждый конец доски) и крепиться к ней с помощью клипс XylTECH® из нержавеющей стали (начальная, конечная и соединительные клипсы). Если доски крепятся с помощью винтов, то особое внимание необходимо уделить моменту затяжки.

Первоначально после укладки, оставьте концы досок выступающими за края террасы. Вы сможете подровнять их во время завершительных отделочных работ террасного покрытия. Вы можете укладывать планки перпендикулярно лагам, создавать рисунки со скошено расположенными досками или под углом 90 º. В любом случае, укладка лаг должна быть заранее скорректирована соответствующим образом.

Между собой доски крепятся с помощью клипс XylTECH® и винтов 4 x 30 из нержавеющей стали, при этом винты закручиваются без приложения излишних усилий. Вставьте клипсу под первую установленную доску и закрепите ее с помощью винта в самом центре лаги на расстоянии не менее 3 см от края планки, чтобы избежать разрушения композитного материала. После этого, также без излишних усилий, вставьте в клипсу следующую планку. Желательно закреплять доски на каждом пересечении с лагой.

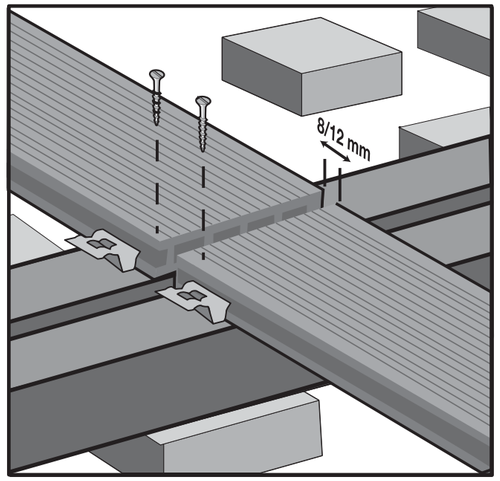

Пожалуйста, оставьте зазоры, указанные ниже (значения в миллиметрах)						
	Разница между максимально допустимой температурой и внешней температурой в день укладки					
		10°C	20°C	30°C	40°C	50°C
Общая длина доски	100 cm	3,4	3,8	4,2	4,6	5,0
	200 cm	6,8	7,6	8,4	9,2	9,9
	240 cm	8,2	9,1	10,0	11,0	12,0
	300 cm	10,2	11,4	12,6	13,7	14,9
	360 cm	12,2	13,7	15,0	16,5	18,0
	400 cm	13,6	15,2	16,7	18,3	19,8
	500 cm	17,0	18,9	20,9	22,8	24,8
	600 cm	20,4	22,7	25,1	27,4	29,7

НЕОБХОДИМО ОБЯЗАТЕЛЬНО СОБЛЮДАТЬ ЗАЗОРЫ ДЛЯ РАСШИРЕНИЯ (РАЗБУХАНИЯ) ИСХОДНОГО МАТЕРИАЛА, ПРИВЕДЕННЫЕ В ДАННОЙ ТАБЛИЦЕ.

Отделочные работы

Торцы досок должны обязательно находиться на лаге. Закрепите конечную клипсу последней доски, просуньте затем соединительные клипсы между последней и предпоследней досками, и прикрутите их к лагам. После того, как все планки будут закреплены, подровняйте их края с помощью дисковой пилы. Затем, с помощью винтов из нержавеющей стали, установите по периметру покрытия на торцы досок декоративные заглушки или торцевые планки на лаги (предварительно просверлив в них отверстия), не забывая при этом о зазоре в 8 мм.
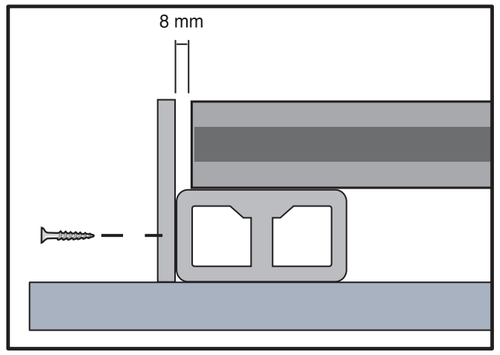
Винты, расположенные через каждые 30 см, обеспечат надежное крепление этих декоративных элементов (с учетом расширения материала декоративных планок, в нем необходимо заранее проделать овальные отверстия размером 15 мм). При установке декоративных торцевых заглушек, для обеспечения стока дождевой или талой воды, под каждой планкой необходимо просверлить 4 отверстия диаметром 15 мм на расстоянии 3 см от края планки в каждой ячейке. Будьте внимательны при вырезке шипов и установке угольника. И не забудьте обязательно оставить зазор, обусловленный расширением (разбуханием) планок или декоративного карниза.